

24.11.2026

Wie viel Rendite steckt im Aufzugsschacht?

Mehr Fläche, klare Standards, weniger Ausfälle: Wie der richtige Aufzug Wohnprojekte langfristig wirtschaftlicher macht.

Tom Blödorn, ***Regionaler Verkaufsleiter Neubau Region Nord***

OTIS @ OTIS ELEVATOR COMPANY 2026.

Wir bewegen 2,5 Milliarden Menschen täglich.

Wir sind der weltweit führende Hersteller von Aufzügen, Fahrtreppen und Fahrsteigen.



~$14,5 Mrd.
Netto-Umsatz 2025

~2,5 Mio.
Wartungseinheiten

~72.000
Mitarbeitende

~45.000
Mitarbeitende im Außendienst

>170 JAHRE ERFAHRUNG
mit richtungsweisenden Innovationen

Kundenbetreuung in mehr als
200 LÄNDERN UND REGIONEN

© 2026 OTIS ELEVATOR COMPANY

Innovation liegt in unserer DNA

- Wir bewegen tagtäglich **2,5 Milliarden Menschen**
- Unsere Aufzüge sind in den symbolträchtigsten Bauwerken der Welt
- **Über 170** Jahre Sicherheit





OTIS | Gen360 AUFZUG NEU DEFINIERT

Planung
neu definiert

KOMBINATION KLEINER SCHACHTKOPF UND REDUZIERTE SCHACHTGRUBE

- Kein Dachaufbau erforderlich
- Ebene Flächen ohne Dachausschnitt
- Verbesserte Isolierung

= Vereinfachung bei Abstandsflächen und Nutzung von Dachflächen

- Entfall von Wasserhaltung oder Lösungen mit wasserundurchlässigen Beton möglich
- Durchziehen der Bodenplatte möglich

= Möglichkeit eines begehbaren Raumes unter dem Aufzug (Tiefgarage)
= Lösung bei einem hohen Grundwasser-Spiegel
= Ideal bei existierenden Rohrleitungen unter dem Sacht
= Vereinfachte Erschließung von Kelleretagen

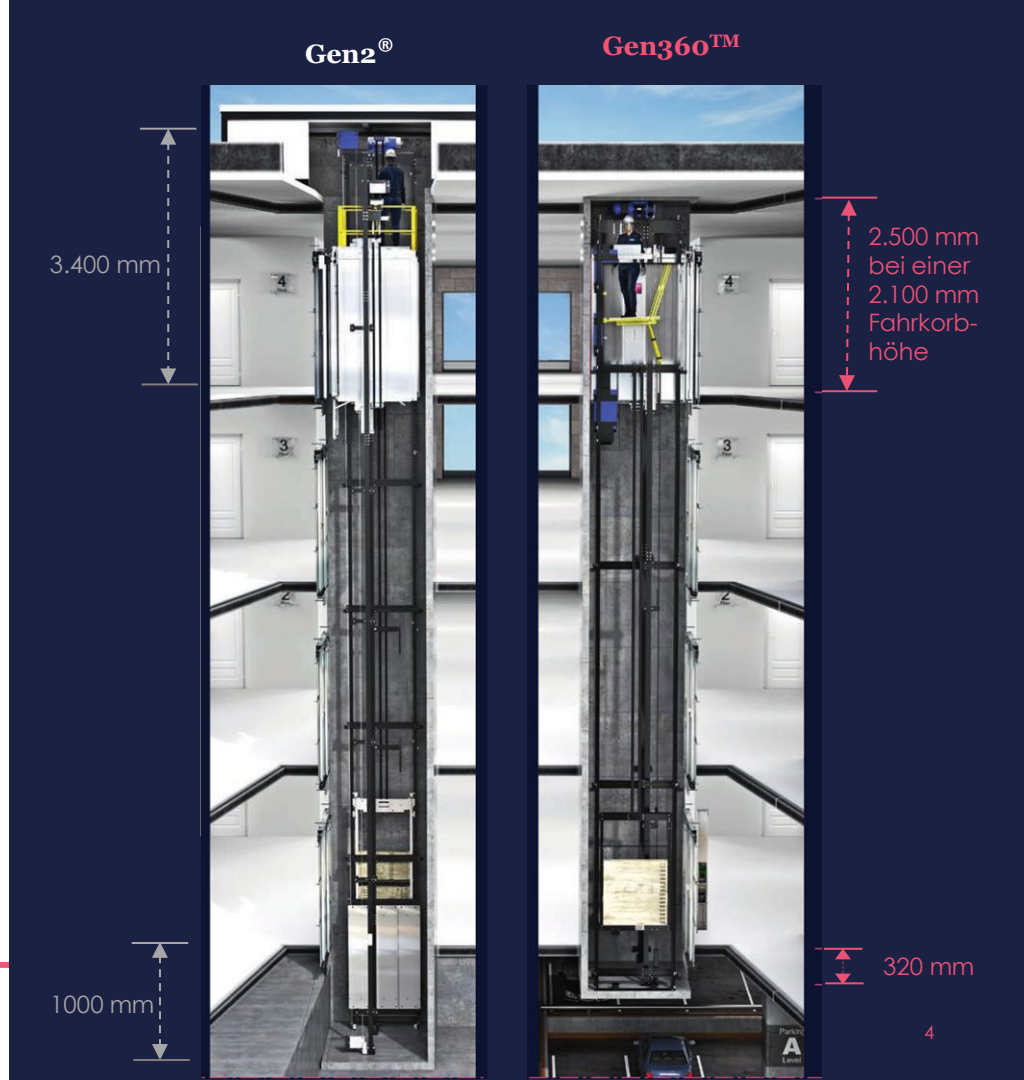

OTIS Gen360 AUFZUG NEU DEFINIERT

Türportal TRF

Reduzierung der Verlustfläche für die Aufzugstechnik



Vorteile

Ausgleich bauseitiger Ungenauigkeiten

Keine Mauervorlagen notwendig

Sauberer Wandabschluss mit Teleskopelementen (optional)

Schnelle und kostengünstige Installation

Gewinn vermarktbarer Grundfläche

OTIS @ OTIS ELEVATOR COMPANY 2026.

Türportal TRF

Reduzierung der Verlustfläche für die Aufzugstechnik

Ohne Portalen

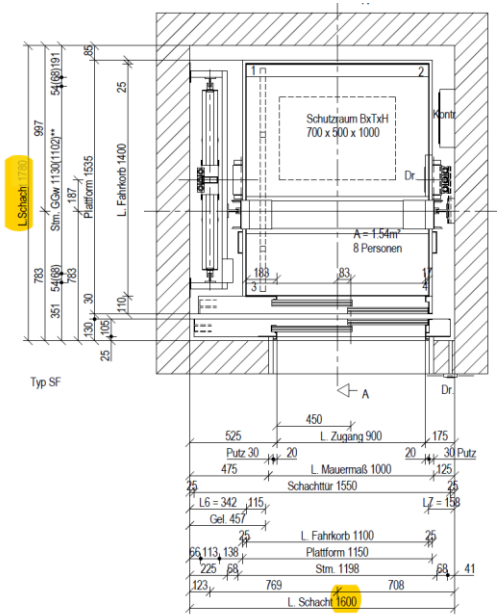

Umlaufende Türspalte in jeder Haltestelle nach erfolgter Türmontage bauseitig schließen!

Ca. 1,5 m²

zusätzliche vermarktbare Grundfläche bei 5 Etagen

durch Reduzierung der benötigten Schachtgrundfläche

Mit Portalen

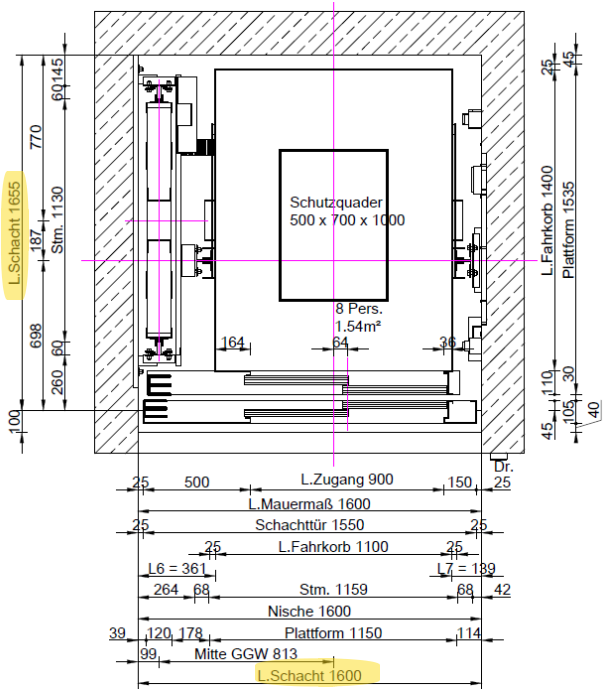

Türportal TRF

Reduzierung der Verlustfläche für die Aufzugstechnik

Im Treppenhaus: ca. 1 m² Flächengewinn je Etage, bei Durchladung ca. 2 m²

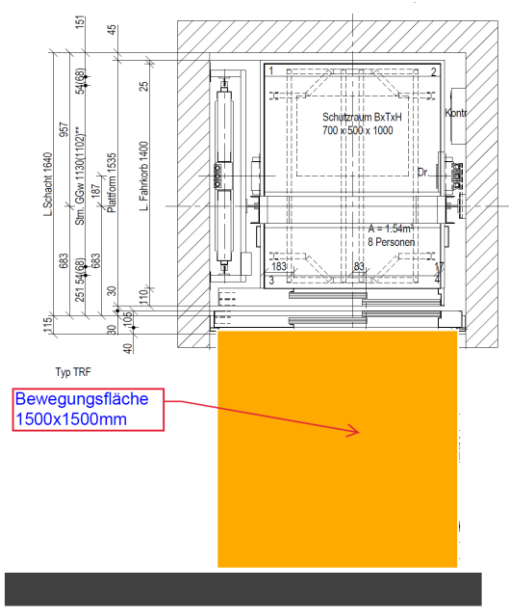

Bewegungsfläche vs. Bewegungsraum

Zur Klärung, ob Bewegungsflächen durch Bautoleranzen eingeschränkt werden dürfen, ist zunächst die Frage zu klären, ob die Anforderungen zweidimensional zu betrachten sind (im Sinne der Flächenangabe nach DIN 18040) oder auch dreidimensional, also räumlich. Handelt es sich „nur" um zweidimensionale Anforderungen, könnten sich Toleranzen, d. h. die zulässigen Abweichungen, ausschließlich auf Länge und Breite beziehen. Wobei sich dann die Frage stellt, in welcher Höhenlage die Bewegungsflächen nachzuweisen sind. Da die Nutzung personenbezogener Hilfsmittel (Rollstuhl, Rollator etc.) aber grundsätzlich auf dem Boden stattfindet, ist die Bewegungsfläche auch dort nachzuweisen. Dennoch gelten die zweidimensionalen Flächenanforderungen auch in der Vertikalen. Im Abschnitt 4.1 der Normenreihe DIN 18040 heißt es dazu: *„Die erforderlichen Bewegungsflächen dürfen in ihrer Funktion durch hineinragende Bauteile oder Ausstattungselemente, z. B. Telefonzellen, Vitrinen usw. (DIN 18040-1), Briefkästen (DIN 18040-2) nicht eingeschränkt werden."* Das bedeutet, dass die zweidimensionalen Anforderungen grundsätzlich auch dreidimensional wirken. Anders gesagt, Bewegungsflächen haben aufgrund ihrer Funktion eine wirksame Höhe und bilden damit Bewegungsräume.

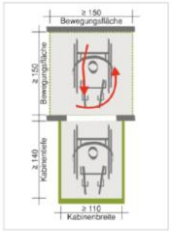

Notwendige Bewegungsfläche vor einer Aufzugstür nach DIN 18040-1/-2 (Quelle: Atlas barrierefrei bauen)

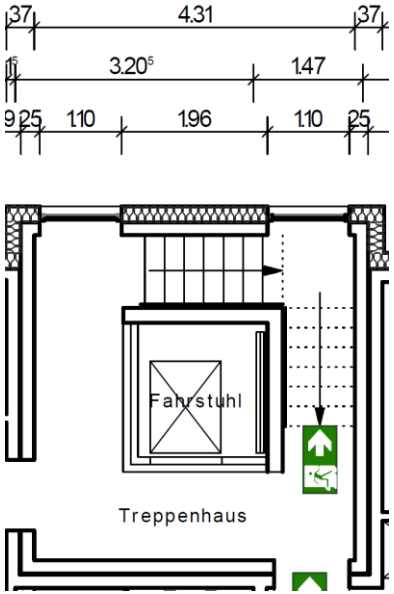

Service neu definiert

Otis ONE™



Maschinelles Lernen



Big-Data-Analysen



01. PROAKTIV

02. PRÄDIKTIV

03. TRANSPARENT

OTIS @ OTIS ELEVATOR COMPANY 2026.

Service neu definiert



MASCHINE & ANTRIEB

- Hauptencoder
- Bremsstrom
- Antriebsspannung
- Umrichterstrom
- Antriebstemperaturen



KONTROLLER

- Datenpunkte des Kontrollers
- Temperatur der Notstrombatterie
- Strom der Notstrombatterie

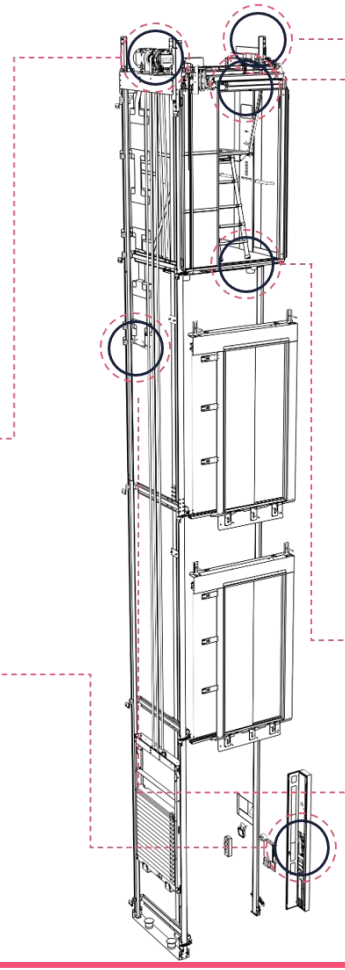



GURTE

- Gurtspannung
- RBI-Impuls (Gurtzustand)



TÜREN

- Beschleunigungsmesser der Fahrkorbtür
- Fahrkorbtür-Encoder
- Fahrkorbtür-Motorstrom
- Entriegelungsvorrichtungen für Fahrkorbtüren



KAMERAS

- Türverriegelungskamera
- Fahrkorbinterne Kamera für Notrufe*
- Kamera unter dem Fahrkorb

** Kann je nach örtlichen Vorschriften variieren*

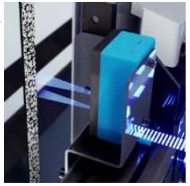

AKTIVE FANGVORRICHTUNGEN

- Fahrkorb-Kontrollstation
- Elektronische Fangvorrichtung
- Absolutes Positionierungssystem

@ OTIS ELEVATOR COMPANY 2026.

Wie viel Rendite steckt im Aufzugsscl



1

Kosten je Projekt senken

Kleine Grube und kleiner Kopf reduzieren **nicht immer** die Kosten je Projekt.

Der Standard je Hersteller vs. Sonderwünsche.

2

Mehr Fläche, mehr Ertrag

Optimale Planung schafft mehr m².

Mehr Fläche zum Verkauf bzw. zur Vermietung.

3

Wirtschaftlich im Betrieb

Hohe Verfügbarkeit

Weniger Aufwand im Handling

Geringere Kosten im laufenden Betrieb

OTIS @ OTIS ELEVATOR COMPANY 2026.


Made to
move you™
OTIS